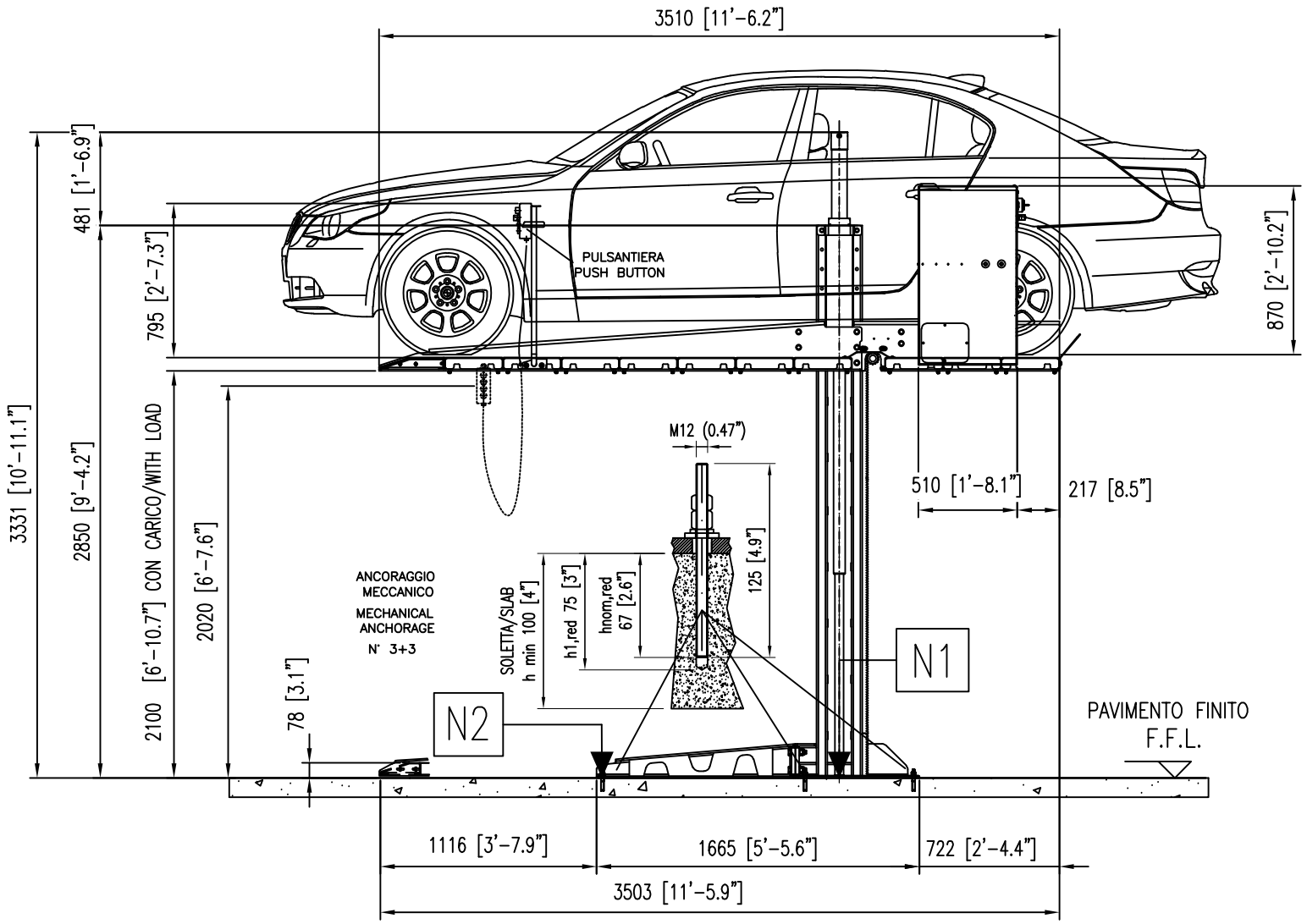

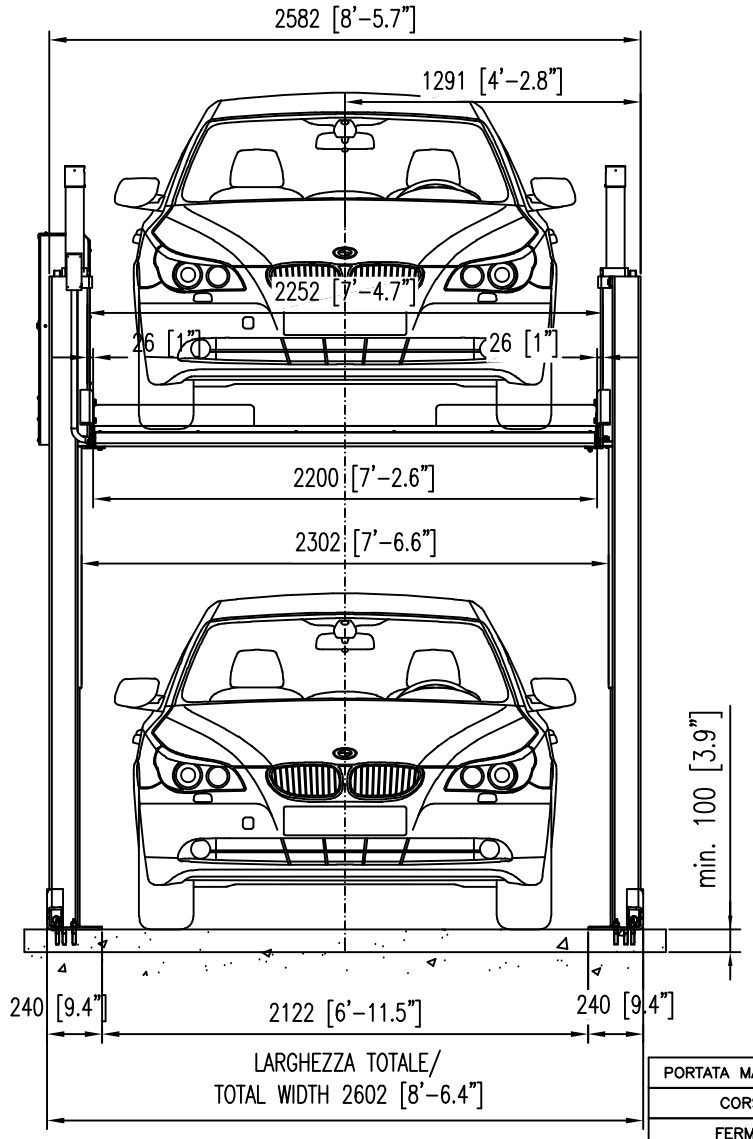

LARGHEZZE PEDANA/ PLATFORM WIDTH (mm-feet)	LARGHEZZE TOTALI/ TOTAL WIDTH (mm-feet)
2200 / 7'-2.6"	2602 / 8'-6.4"
2098 / 6'-10.6"	2500 / 8'-2.4"
1950 / 6'-4.8"	2352 / 7'-8.6"
1850 / 6'-0.8"	2252 / 7'-4.7"

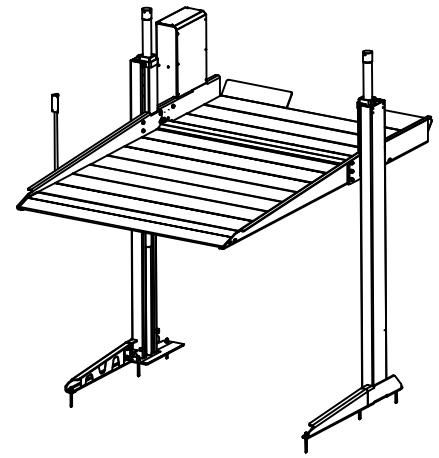

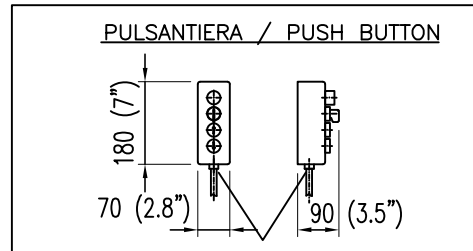

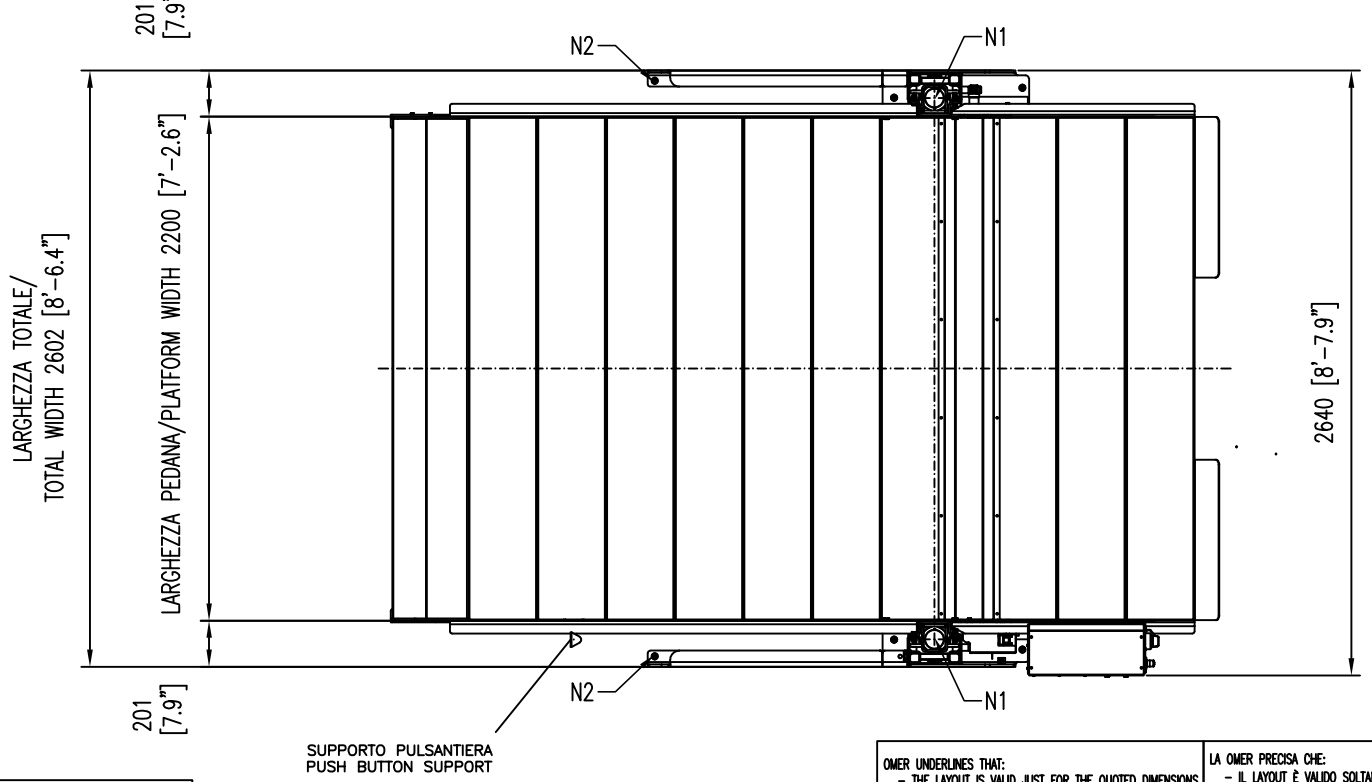

PORTATA MAX/MAX CAPACITY	3000 Kg / 6600 lb	
CORSA/TRAVEL	2100 mm / 6'-10.7"	
FERMATE/STOPS	2	
DIAMETRO STELO/CYLINDER ROD DIAMETER	ø32/45 – 1,26"/1,8"	
AZIONAMENTO/MAIN POWER	IDRAULICO/HYDRAULIC	
ALIMENTAZIONE ELETTRICA/POWER SUPPLY	Rechargeable Batteries 24V 90÷264V 50-60Hz	208V/3ph/60Hz (optional) / 220V/1ph/60Hz (optional)
POTENZA MOTORE/MOTOR POWER	3 KW	2,6 KW / 2,2 KW
PRESSIONE OPERATIVA MIN/MIN RUNNING PRESSOURE	100 bar	100 bar / 100 bar
PRESSIONE OPERATIVA MAX/MAX RUNNING PRESSOURE	210 bar	210 bar / 210 bar
CORRENTE NOMINALE/NOMINAL CURRENT	2 A	13.5 / 23 A
CORRENTE DI SPUNTO/STARTING CURRENT	–	50 / 126 A
VELOCITA' MEDIA/AVERAGE SPEED	0.04 m/s – 0.13 ft/s	
TIPO DI MANOVRA/ COMMAND TYPE – INTERNO/ON PLATFORM	–	
TIPO DI MANOVRA/ COMMAND TYPE – ESTERNO/AT EACH FLOOR	UOMO PRESENTE/DEAD MAN	

I Carichi indicati sono Statici/Static Loads		
LOADS / CASE:	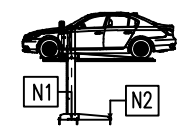	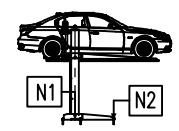
N1	1620Kg–3570lb	610Kg–1345lb
N2	820Kg–1810lb	1820Kg–4010lb

Pavimenti devono essere fatti in calcestruzzo (Qualità min. C25)

Floor must to be made of concrete (Quality minimum C25)

RECINZIONI, DISPOSITIVI DI SICUREZZA E PROTEZIONI DEVONO ESSERE DEFINITE DAL DIRETTORE LAVORI CONSIDERANDO IL LAYOUT FINALE E LA CONSEGUENTE ANALISI DEI RISCHI

FENCES AND SAFETY DEVICES AND PROTECTIONS HAVE TO BE DEFINED BY THE INSTALLATION MANAGER ACCORDING THE FINAL LAYOUT AND THE RELEVANT RISK ANALYS

OMER UNDERLINES THAT:
- THE LAYOUT IS VALID JUST FOR THE QUOTED DIMENSIONS
- THE OUT OF SCALE MEASURES ARE HIGHLIGHTED
- THE LAYOUT CANNOT BE USED TO EXTRACT CONSTRUCTIVE DETAILS, EXCEPT WHERE SPECIFICALLY HIGHLIGHTED

OMER DECLINES ANY RESPONSIBILITY FOR THE IMPROPER USE OF THE DGW FILE

LA OMER PRECISA CHE:
- IL LAYOUT È VALIDO SOLTANTO PER LE DIMENSIONI QUOTATE.
- LE QUOTE FUORI SCALA SONO EVIDENZIATE.
- IL LAYOUT NON È UTILIZZABILE PER RICAVARNE I DETTAGLI COSTRUTTIVI, SALVO OVE SPECIFICATAMENTE EVIDENZIATO.

LA OMER DECLINA OGNI RESPONSABILITÀ PER L'UTILIZZO IMPROPRIO DEL FILE DWG.

Rev.	Data / Date	Emesso / Issued by	Controllato / Checked	Approvato da / Approved by	Descrizione / Description
		.	.	.	.

Modello / Type: BIPARK 30 H=2100 (6'-10.7")– PLATFORM WIDTH=2200 (7'-2.6") –

Cliente/Rivenditore / Customer/Dealer: .

Commessa UT / Work order UT: .

Materia prima / Raw material: .

Protezione superficiale / Coating treatment: .

Descrizione / Description: LAYOUT GENERALE / GENERAL LAYOUT

Trattamento termico / Heat treatment: .

OMER®

Materiale / Material: .

Peso totale / Total weight: 1080 Kg 2310 Lb

Quantità / Quantity: .

Scala / Scale: 1:30

Data / Date: 17/04/2023

Emesso / Issued by	Controllato / Checked	Approvato da / Approved by	N° Foglio / Sheet N°	Di fogli / Of sheets
MM.	MF.	AG.	1	1

Questo disegno e tutte le informazioni in esso contenute sono di proprieta' della O.ME.R. S.p.A. e non puo'essere duplicato, reso noto a terzi o usato tutto o in parte senza autorizzazione scritta della O.ME.R. S.p.A. _

The informations contained herein are property of O.ME.R. S.p.A. This material cannot be reproduced or used, all or in part, without O.ME.R. S.p.A written authorization _

FILE: J\COSTRUTTIVI\BIPARK\BIPARK30\FIGURINI\

COD. 4016014000

REV. .

A3 297x420–TA30R1207000